Ð¥Ð¸Ð¼Ð¸Ñ‡ÐµÑ•ÐºÐ¸Ðµ Ð¢ÐµÑ…Ð½Ð¾Ð»Ð¾Ð³Ð¸Ð¸

Ð¥Ð¸Ð¼Ð¸Ñ‡ÐµÑ•ÐºÐ¸Ðµ Ð¢ÐµÑ…Ð½Ð¾Ð»Ð¾Ð³Ð¸Ð¸

ï»¿ï»¿

Ð—Ð°Ð´Ð°Ñ‡Ð° 1.12 Ð ÐµÑˆÐµÐ±Ð½Ð¸Ð º 11

pÑƒÐ± 60

1.12 Ð'Ñ‹Ð±ÐµÑ€ÐµÐ¼ Ð¾Ñ•Ð½Ð¾Ð²Ð½Ð¾Ðµ Ð¾Ð±Ð¾Ñ€Ñƒ Ð´Ð¾Ð²Ð°Ð½Ð¸Ðµ Ð¸ Ð¾Ð¿Ñ€ÐµÐ´ÐµÐ»Ð¸Ð¼ ÐµÐ³Ð¾ Ñ‚ÐµÑ…Ð½Ð¸Ñ‡ÐµÑ•ÐºÐ¸Ðµ Ð¿Ð¾Ð°Ð·Ð¸Ñ‚Ð¸Ð²Ð¸ Ð´Ð»Ñ• Ð³Ð¸Ð´Ñ€Ð¾Ñ†Ð¸Ð»Ð¸Ð½Ð´Ñ‹ Ñ•Ð¾Ð±ÐµÐ¼Ð½Ñ‹Ð¼ Ð³Ð¸Ð´Ñ€Ð¾Ð¿Ñ€ÐµÐ¸Ð²Ð¾Ð´Ð¾Ð¼ (Ñ•Ð¼. Ñ€Ð¸Ñ•. 13.4, Ð°) Ð¿Ñ€Ð¸ ÑƒÑ•Ð»Ð¾Ð²Ð¸Ð¸, Ñ‡Ñ‚Ð¾ Ð½Ð¾Ð¼Ð¸Ð½Ð°Ð»ÑŒÐ½Ñ‹Ð¹ Ð¼Ð°Ñ‚ÐµÑ€Ð¸Ð°Ð» Ñ•Ð¾Ð²Ð¿Ð°Ð´Ð°ÐÑ‚ Ð½Ð° Ð²Ð»Ñƒ Ð³Ð½Ñ•Ð»Ð¾Ð²Ð¸Ð¸ Ð¾Ñ‚ Ð¼Ð°Ñ‚ÐµÑ€Ð¸Ð°Ð»Ð¾Ð² Ð¾Ñ•Ð½Ð¾Ð²Ð½Ð¾Ð¹ Ð³Ñ€ÑƒÐ¿Ð¿Ñ‹ = 5*103 Ð•*Ð¼, Ð° Ñ‡Ð°Ñ•Ñ‚Ð¾Ñ‚Ð° Ð²Ñ€Ð°Ñ‰ÐµÐ½Ð¸Ñ• nÑ• Ð¸Ð·Ð¼ÐµÐ½Ñ•ÐµÑ‚Ñ•Ñ• Ð¾Ñ, 5 Ð´Ð¾ 30 Ð¾Ð±/Ð¼Ð¸Ð½.

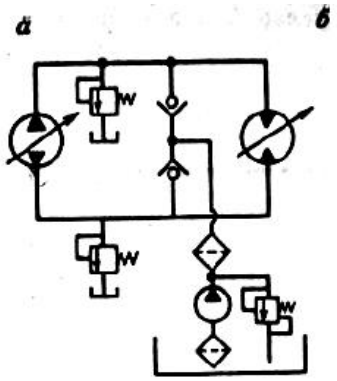

Â

ÐŸÐ¾Ð»Ñƒñ‡Ð¸Ñ‚Ñ Ð´Ð°Ð½Ð½Ñƒñ Ð·Ð°Ð´Ð°Ñ‡Ñƒ Ð²Ð¾Ð·Ð¼Ð¾Ð¶Ð½Ð¾ Ð½Ð°Ð¶Ð°Ð² ÐºÐ½Ð¾Ð¿ÐºÑƒ

"ÐºÑƒÐ¿Ð¸Ñ‚Œ" Ð¸ Ð¿Ñ€Ð¾Ð¹Ñ‚Ð¸ Ð¿Ñ€Ð¾Ñ•Ñ‚Ñƒ Ñ€ÐµÐ³Ð¸Ñ•Ñ‚Ñ€Ð°Ñ†Ð¸ÑŽ. Ð"Ð°Ð»ÐµÐµ Ð²Ñ‹ Ð¿Ð¾Ð¿Ð°Ð´ÐµÑ‚Ðµ Ð² Ñ•ÐµÑ€Ð²Ð¸Ñ• Ð¾Ð½-Ð»Ð°Ð¹Ð½, Ð³Ð´Ðµ Ð²Ð°Ð¼ Ð±Ñƒð´ÐµÑ‚ Ð¿Ñ€ÐµÐ´Ð»Ð¾Ð¶ÐµÐ¼Ð¾Ðµ Ð²Ñ‹Ð±Ñ€Ð°Ñ‚� Ñ•Ð¿Ð¾Ñ•Ð¾Ð± Ð¾Ð¿Ð»Ð°Ñ‚Ñ‹ Ð¸ Ð¾Ð¿Ð»Ð°Ñ‚Ð¸Ñ‚Œ Ð·Ð°ÐºÐ°Ð·. ÐŸÐ¾Ñ•Ð»Ðµ Ð¿Ð¾Ð´Ñ‚Ð²ÐµÑ¶Ð´ÐµÐ½Ð¸Ñ• Ð¾Ð¿Ð»Ð°Ñ‚Ñ‹ Ð²Ñ‹ Ð¿Ð¾Ð»Ñƒñ‡Ð¸Ñ‚Ðµ Ð²Ñˆ Ð·Ð°ÐºÐ°Ð·. Ð' Ñ•Ð»Ñƒñ‡Ð°Ðµ Ð²Ð¾Ð·Ð½Ð¸ÐºÐ½Ð²ÐµÐ½Ð¸Ñ• Ð·Ð°Ñ‚Ñƒð´Ð½ÐµÐ½Ð¸Ð¹ Ñ•Ð¼Ð¾Ñ‚Ð¸Ñ€Ð¸ Ñƒñ•Ð»Ð¾Ð²Ð¸Ñ• Ð¾Ð±Ñ•Ð»ñƒð¶Ð¸Ð²Ð°Ð½Ð¸Ñ• Ð¸ Ð¸Ð½„Ð¾Ñ€Ð¼Ð¼Ñ€Ð¼Ð°Ñ†Ð¸ÑŽ Ð¾ Ð¿Ñ€Ð¾Ð´Ð°Ð²Ñ†Ðµ.

[Ð˜Ð½„Ð¾Ñ€Ð¼Ð°Ñ†Ð¸Ñ• Ð¾ Ð¿Ñ€Ð¾Ð´Ð°Ð²Ñ†Ðµ](#)