Ð¥Ð¸Ð¼Ð¸Ñ‡ÐµÑ•ÐºÐ¸Ðµ Ð¢ÐµÑ…Ð½Ð¾Ð»Ð¾Ð³Ð¸Ð¸

Ð¥Ð¸Ð¼Ð¸Ñ‡ÐµÑ•ÐºÐ¸Ðµ Ð¢ÐµÑ…Ð½Ð¾Ð»Ð¾Ð³Ð¸Ð¸

ï»¿ï»¿

Ð—Ð°Ð´Ð°Ñ‡Ð° 2.19 Ð ÐµÑˆÐµÐ±Ð½Ð¸Ðº 11

pÑƒÐ± 60

2.19 ÐžÐ¿Ñ€ÐµÐ´ÐµÐ»Ð¸Ñ‚Ñ Ð¾Ñ•Ð½Ð¾Ð²Ð½Ñ‹Ðµ Ð¿Ð°Ñ€Ð°Ð¼ÐµÑ‚Ñ€Ñ‹ Ð³Ð¸Ð´Ñ€Ð¾Ð¿Ñ€Ð¸Ð²Ð¾Ð´Ð° Ñ• Ð¾Ð±ÑŠÐµÐ¼Ð½Ð¾Ð¼ Ñ€ÐµÐ³Ñƒ»Ð¸Ñ€Ð¾Ð²Ð°Ð½Ð¸Ðµ. Ð“Ð¸Ð´Ñ€Ð¾Ð¿Ñ€Ð¸Ð²Ð¾Ð´ Ð½ÐµÑ€Ð°Ð·Ð´ÐµÐ»ÑŒÐ½Ð¾Ð³Ð¾ Ð¸Ñ•Ð¿Ð¾Ð»Ð½ÐµÐ½Ð¸Ñ• Ñ• Ñ€ÐµÐ³Ñƒ»Ð¸Ñ€ÑƒÐµÐ¼Ñ‹Ð¼ Ð½ÐµÐ½Ð¾Ñ•Ð¾Ñ•Ð¾Ð¼ Ð¸ Ð½ÐµÑ€ÐµÐ³Ñƒ»Ð¸Ñ€ÑƒÐµÐ¼Ñ‹Ð¼ Ð³Ð¸Ð´Ñ€Ð¾Ð¼Ð¾Ñ‚Ð¾Ñ€Ð¾Ð¼. ÐŸÐ°Ñ€Ð°Ð¼ÐµÑ‚Ñ€Ñ‹ Ð½Ð°Ñ•Ð¾Ñ•Ð°: QÐ½ = 3 Ð»/Ñ•, PÐ½ =10 ÐœÐŸÐ°, nÐ¾Ð½ = 0,9. ÐŸÐ°Ñ€Ð°Ð¼ÐµÑ‚Ñ€Ñ‹ Ð³Ð¸Ð´Ñ€Ð¾Ð¼Ð¾Ñ‚Ð¾Ñ€Ð°: ÐœÑ‹ = 140 Ð•-Ð¼, nÐ¼ = 7 Ð¾Ð±/Ñ•.

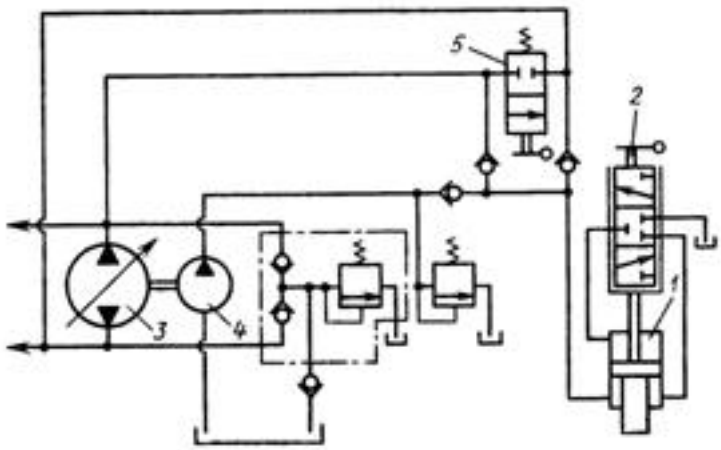

Ð Ð¸Ñ•. 152. Ð¡Ñ…ÐµÐ¼Ð° Ñ€ÐµÐ³Ñƒ»Ð¸Ñ€Ð¾Ð²Ð°Ð½Ð¸Ñ• Ð½Ð°Ñ•Ð¾Ñ•Ð° Ñ• Ð¿Ð¾Ð¼Ð¾Ñ‰ÑŒÑŽÂ Ñ•Ð»ÐµÐ´Ñ•Ñ‰ÐµÐ³Ð¾ Ð³Ð¸Ð´Ñ€Ð¾Ñ€Ð¸Ð²Ð¾Ð´Ð°

Â

ÐŸÐ¾Ð»Ñƒ‡Ð¸Ñ‚Ñ Ð´Ð°Ð½Ð½Ñƒ Ð·Ð°Ð´Ð°Ñ‡Ñƒ Ð²Ð¾Ð·Ð¼Ð¾Ð¶Ð½Ð¾ Ð½Ð°Ð¶Ð°Ð² ÐºÐ½Ð¾Ð¿Ð¾Ñƒ "ÐºÑƒÐ¿Ð¸Ñ‚Ñ" Ð¸ Ð¿Ñ€Ð¾Ð¹Ñ‚Ð¸ Ð¿Ñ€Ð¾Ñ•Ñ‚ÑƒÑ Ñ€ÐµÐ³Ð¸Ñ•Ñ€Ð°Ñ†Ð¸ÑŽ. Ð”Ð°Ð»ÐµÐ² Ð²Ñ‹ Ð¿Ð¾Ð¿Ð°Ð´ÐµÑ‚Ðµ Ð² Ñ•ÐµÑ€Ð²Ð¸Ñ• Ð¾Ð½-Ð»Ð°Ð¹Ð½, Ð³Ð´Ðµ Ð²Ð°Ð¼ Ð±ÑƒÐ´ÐµÑ‚ Ð¿Ñ€ÐµÐ´Ð»Ð¾Ð¶ÐµÐ½Ð¾ Ð²Ñ‹Ð±Ñ€Ð¾Ñ‚ Ñ•Ð¿Ð¾Ñ•Ð¾Ð± Ð¾Ð¿Ð»Ð°Ñ‚Ñ‹ Ð¸ Ð¾Ð¿Ð»Ð°Ñ‚Ð¸Ñ‚Ðµ Ð·Ð°Ð°Ð·Ð·. ÐŸÐ¾Ñ•Ð»Ðµ Ð¿Ð¾Ð´Ñ‚Ð²ÐµÑ¶Ð´ÐµÐ½Ð¸Ñ• Ð¾Ð¿Ð»Ð°Ñ‚Ñ‹ Ð²Ñ‹ Ð¿Ð¾Ð»Ñƒ‡Ð¸Ñ‚Ðµ Ð²Ð°Ñˆ Ð·Ð°Ð°Ð·Ð·. Ð’ Ñ•Ð»Ñƒ‡Ð°Ðµ Ð²Ð¾Ð·Ð½Ð¸ÐºÐ½Ð¾Ð²Ðµ Ð·Ð°Ñ‚Ñƒ‡Ð½ÐµÐ½Ð¸Ñ• Ð¾Ð°Ñ€Ñƒ‡Ð¹ Ñ•Ð¼Ð¾Ñ‚Ñ€Ð¸Ñƒ‡Ñ•Ð»Ð¾Ð²Ð¸Ñ• Ð¾Ð±Ñ•Ð»Ñƒ‡Ð¸Ð²Ð°Ð½Ð¸Ñ• Ð¸ Ð¸Ð½Ñ„Ð¾Ñ€Ð¼Ð¸Ñ€Ð¼Ð¾Ñ‚Ð¸ÑŽ Ð¾ Ð¿Ñ€Ð¾Ð´Ð°Ð²Ñ†Ðµ.

Ð˜Ð½Ñ„Ð¾Ñ€Ð¼Ð¸Ñ‚Ð¸Ñ• Ð¾ Ð¿Ñ€Ð¾Ð´Ð°Ð²Ñ†Ðµ